SŁUP ŻELBETOWY SŁ2. szt.4

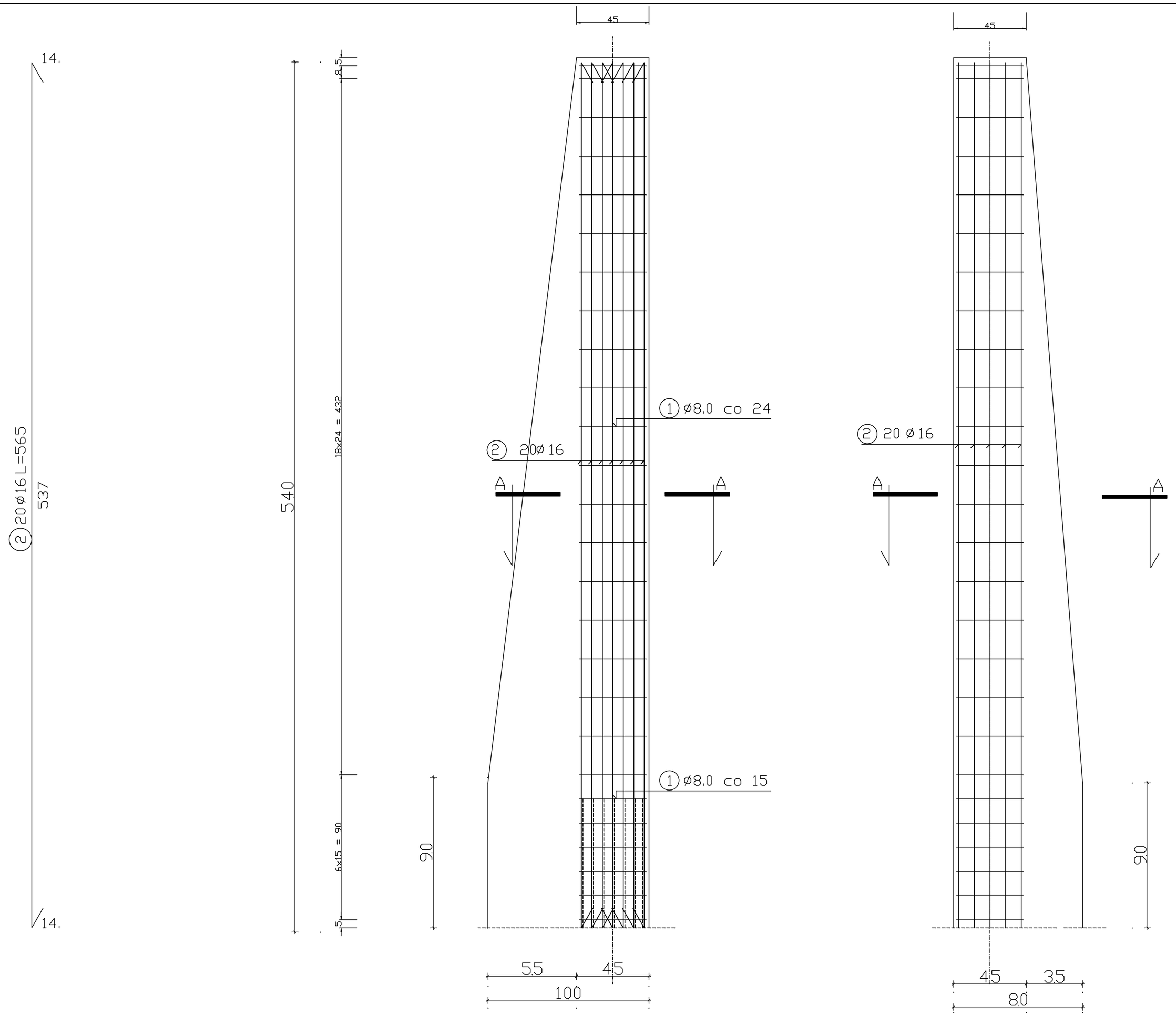

WYKAZ STALI ZBROJENIOWEJ /1szt.

NR	Średnica [mm]	Długość [cm]	Ilość [szt.]	DŁUGOŚĆ CAŁKOWITA [m]			
				StOS			
	ø			ø8	ø16		
1	8	182	26	47.32			
2	16	565	20		113.00		
DŁUGOŚĆ OGÓŁEM [m]				47.32	113.00		
MASA JEDNOSTKOWA [kg/m]				0.395	1.578		
MASA OGÓŁEM [kg]				18.69	178.31		
MASA RAZEM [kg]				197.01			

BETON KONSTRUKCYJNY B20

STAL ZBROJENIOWA StOS

PRZEKRÓJ A-A

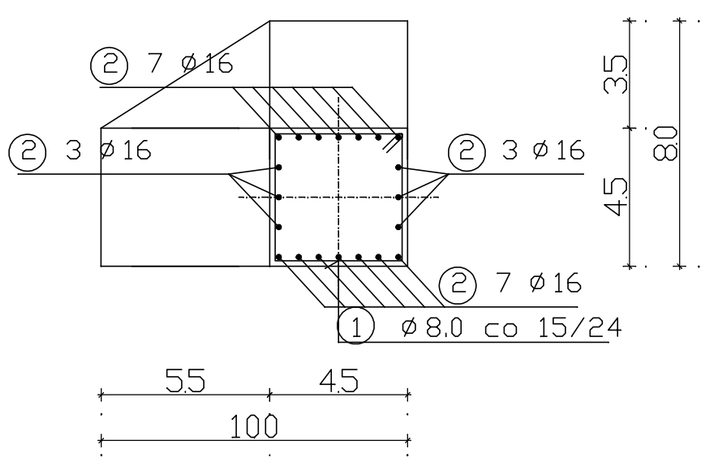

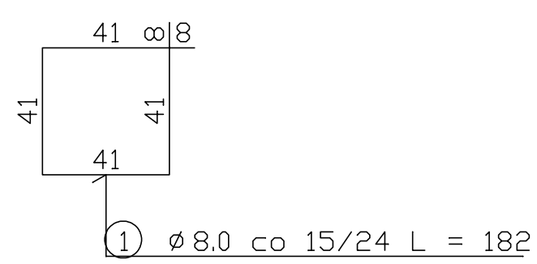

JEDNOSTKA PROJEKTOWA:	mgr inż. Janusz Koniusz 28-400 Pińczów, ul. Grodziskowa 53, tel(0-41) 357 34 68		
TEMAT:	KONSTRUKCJA		Nr zlec.
OBIEKT:	BUDOWA WIATY DO SKŁADOWANIA SŁOMY		Faza:
ADRES:	Michałów, nr. ewid. gr. 1548/6		Data: lipiec 2018 R
TYTUŁ RYSUNKU:	SŁUP ŻELBETOWY SŁ2		Wydanie:
PROJEKTANT:	Tytuł: Imię: Nazwisko:		NR RYS. 13
SPRAWDZAJĄCY:	Tytuł: Imię: Nazwisko:		SKALA: 1:20